# Diode LED SMD 3W, bleu 460-470nm

Référence AM9451
EAN13 : -
CUP : 85414100

**Attributs du produit :**

**caractéristiques du produit :**

Couleur de la lumière: Bleu
Longueur d'onde: 460-465 nm
Angle de faisceau: 140°
Luminosité: 160-180lm
Courant: 700mA
Tension: 3.2-3.6V DC
Performance: 3W
Ébrécher: 45x45mil

**Description du produit :**
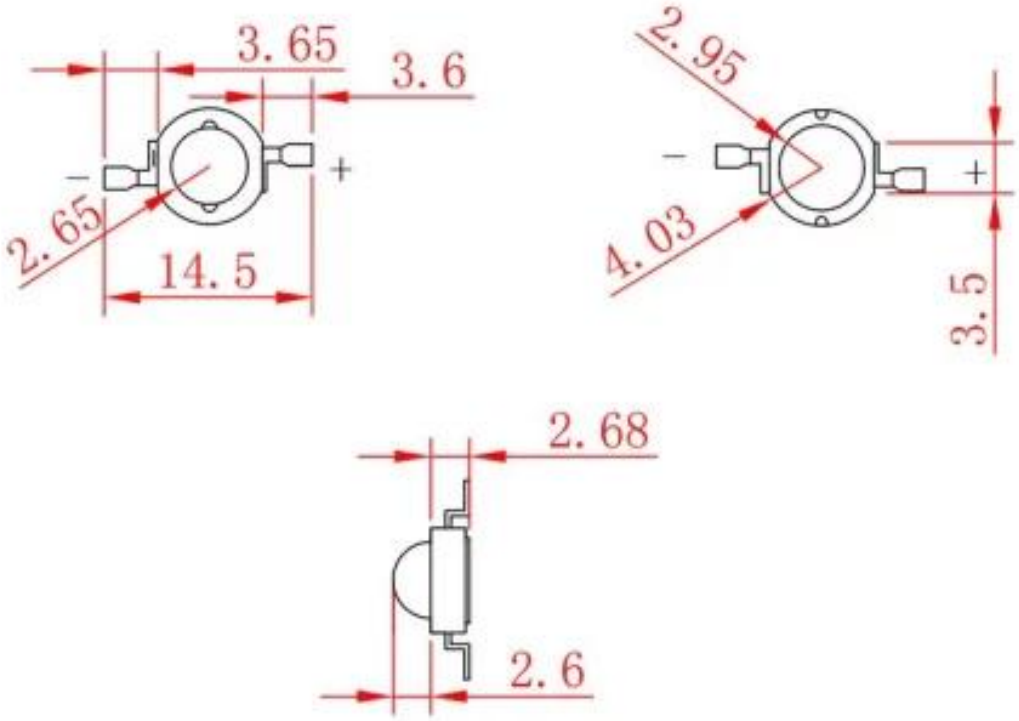
Les paramètres des LED se trouvent dans la spécification du produit.