Cielo estrellado - Juego de cables ópticos con fuente LED 32W RGBW, 835 piezas, 3 diámetros, 5 metros

Kód produktu: AM3379
EAN13: -
HS kód: 94054210

Variantes de productos:

Parámetros del producto:

Color de la luz: RGBW
Longitud: 5 m
Actuación: 32 W
Tipo: End Glow
Número de hilos: 835
Bluetooth: Sí

Descripción del producto:

Set cielo estrellado de 32W con mando a distancia RF y opción de control bluetooth, 835 piezas de fibras de varios diámetros. Cambio de color sencillo gracias al controlador RF inalámbrico con 5 modos (un color, 7 colores intermitentes, 3 colores estroboscópicos, colores intermitentes graduales, combinación lenta de 7 colores) para todos los modos, se puede ajustar la velocidad o el brillo. La fuente tiene una función de parpadeo.

Longitud de los cables ópticos: 5 metros.

Diámetro de los cables ópticos: 0,75 mm (600 piezas), 1,0 mm (200 piezas), 1,5 mm (35 piezas)

Número de cables de fibra óptica en el juego: 835 piezas

Diámetro máximo de curvatura: 80 mm

Temperatura de trabajo: -20°C a 50°C

Temperatura de trabajo de los cables ópticos: -50°C a 85°C

Índice de refracción: 1.402

Color de luz: RGB+W

Potencia: 32W

Bluetooth: SÍ

Opción de atenuación: SÍ

Tamaño de la fuente de luz: 150x150x86mm

Protección de fuente: IP22

Tamaño del controlador: 85x52x7mm

Tensión de entrada: 12V DC, posibilidad de alimentación mediante convertidor incluido de 86-265VAC a 12VDC. O un inversor industrial comprado. De esta forma, es posible garantizar la máxima seguridad frente a la electricidad. cortocircuito debido a un posible aumento de humedad.

Contenido del paquete:

1x fuente de luz de 32W

1 mando a distancia RF.

1x convertidor de voltaje CC 12V

1x paquete de cables de fibra óptica

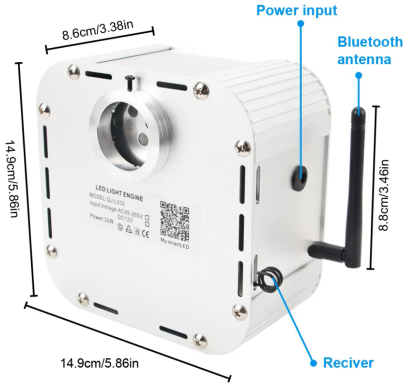
8.6cm/3.38in
Power input
Bluetooth antenna
14.9cm/5.86in
8.8cm/3.46in
14.9cm/5.86in
Reciver

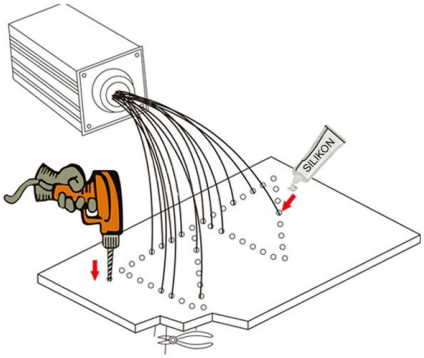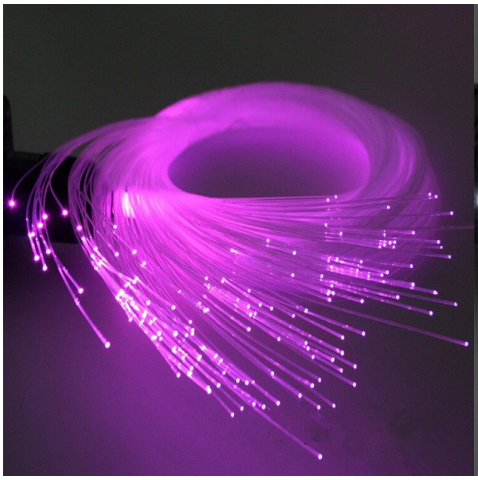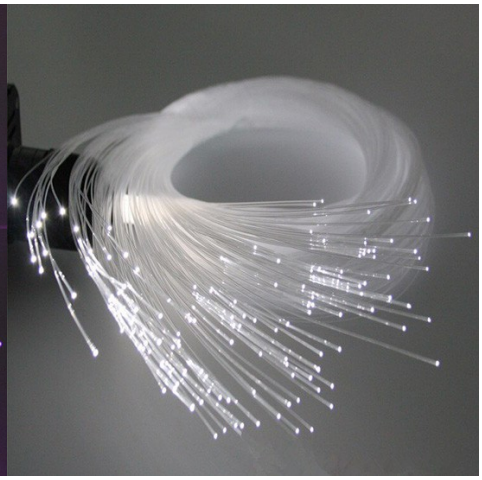
SILIKON