# Cerradura de puerta electromagnética con posibilidad de mando de apertura, 50 kg

Kód produktu: AM7907
EAN13: -
HS kód: 83014090

## Variantes de productos:

Tensión: 3 V DC, 5 V DC, 12 V DC, 24 V DC

## Parámetros del producto:

Conector: JST SM 2-pin
Cobertura: IP22

## Descripción del producto:

Cerradura de puerta electromagnética con salida para indicador luminoso de apertura de puerta.

La cerradura aún está cerrada; cuando se aplica el voltaje del gatillo, la cerradura liberará el trinquete.

Corriente nominal : 1.4A

Carga máxima: 50 kg

Tiempo máximo de apertura: 0,5s

Temperatura de trabajo: -25 ~ +48°C

Tamaño 50x40x9,8mm

Longitud del cable 100 mm
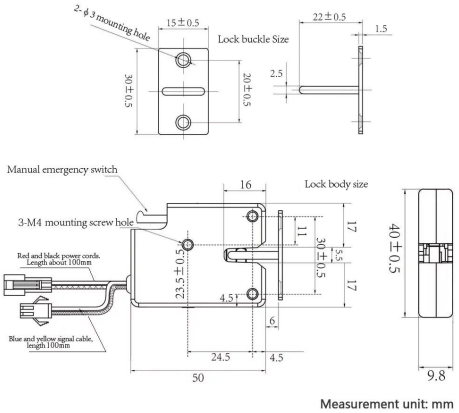
precio por 1 pieza