Módulo láser verde 520nm, 20mW, línea (set)

Kód produktu: AM7722
EAN13: -
HS kód: 90132000

Variantes de productos:

Ángulo de radiación: 15°, 30°, 45°, 60°, 110°

Parámetros del producto:

Color de la luz: Verde
Longitud de onda: 520 nm
Tensión: 3-5 V DC
Actuación: 20 mW
Longitud del cable: 100 cm
Cobertura: IP20
Clase de seguridad (IEC 60825-1): 2

Descripción del producto:

Módulo láser con lente reenfocable. Soporte regulable en 3 ejes.

Lente: línea

Longitud de onda: 520 nm (verde)

Voltaje de funcionamiento: 3-5 V CC

Voltaje de entrada de la fuente: 220-250 V CA

Corriente: 180mA

Grado de protección: IP20

Clase de seguridad: II

Temperatura de trabajo: -20 - 60°C

Tamaño Ø16x78mm

Longitud del cable: 100 cm

Alcance máximo 5m

Contenido del paquete: módulo láser, soporte ajustable, fuente de alimentación de 3 V CC

Advertencias de seguridad:
Durante el funcionamiento, evite cualquier impacto del haz en los ojos de personas o animales. El láser no es seguro para la salud humana.

ÁNGULO DE RADIACIÓN	LONGITUD DE LÍNEA ±10%		
DISTANCIA	1M	2M	3M
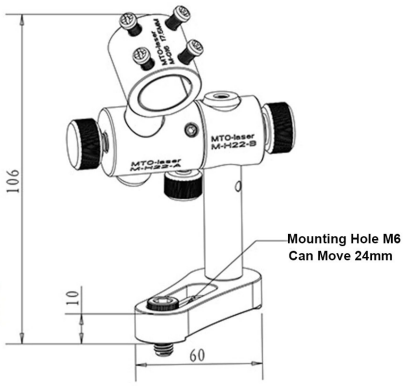
LÁSER MÓDULO			
15°	25cm	52cm	79cm
30°	53cm	107 centímetros	160cm
45°	82cm	165cm	248cm
60°	115cm	230cm	346cm
110°	285cm	571 centímetros	857 centímetros