# Driver LED con cable, 6A, 5,5x2,1mm, regulador de intensidad

Kód produktu: AM1113
EAN13: -
HS kód: 94059900

## Variantes de productos:

## Parámetros del producto:

Tensión: 12 V DC
Tensión: 24 V DC
Tensión: 5 V DC
Conector: 5,5x2,1 mm
Cobertura: IP22

## Descripción del producto:

Driver LED con cable y 4 botones
temperatura de trabajo: -20 a 60°C
control de luminosidad
tensión 5V, 12V, 24V
potencia máxima 6A
alimentación por ánodo
conectores 5,5x2,1mm
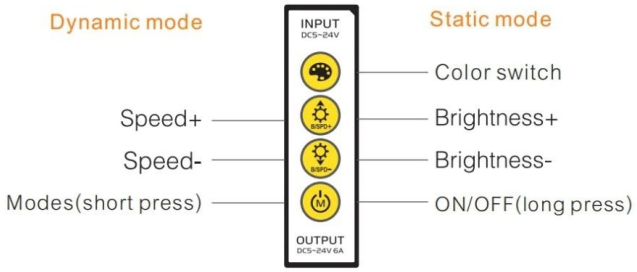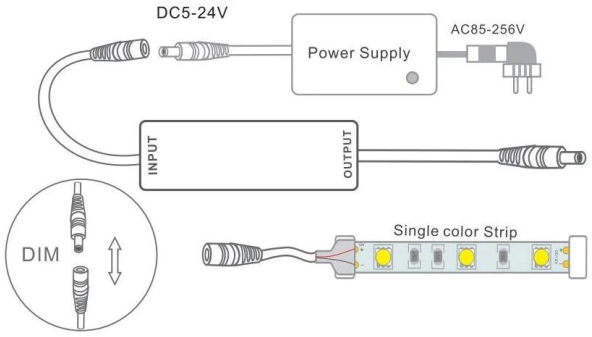
tamaño: 55,7x16,6x10,7mm (sin cable)