# Diodo LED 5mm, Blanco, 12V

Kód produktu: AM7515
EAN13: -
HS kód: 85414100

## Variantes de productos:

## Parámetros del producto:

Color de la luz: Blanco
Temperatura de color: 6000-9000K
Ángulo de la luz: 25-30°
Luminosidad: 23000-26000mcd
Actual: 20 mA
Tensión: 12V DC

## Descripción del producto:
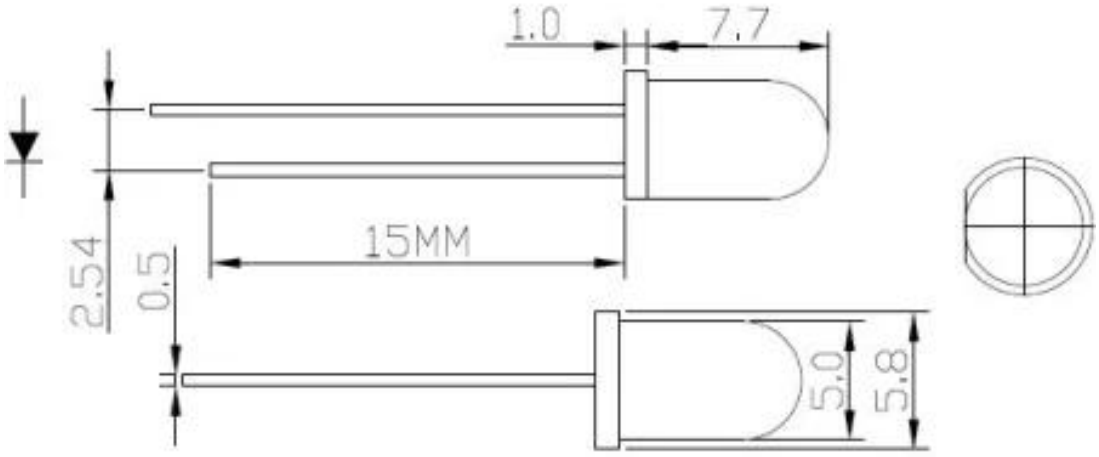
LED superluminoso con resistencia integrada, los parámetros del LED se pueden encontrar en la especificación del producto.