Diodo LED SMD LG 2835, 1W, 3V

Kód produktu: AM8682
EAN13: -
HS kód: 85414100

Variantes de productos:

Parámetros del producto:

Color de la luz: Blanco
Temperatura de color: 7000-10000K
Ángulo de la luz: 120-130°
Luminosidad: 100-140 lm
Actual: 350-700mA
Tensión: 3.2-3.6V DC

Descripción del producto:

LED adecuado para la retroiluminación de un televisor.

Los parámetros del LED se encuentran en la especificación del producto.

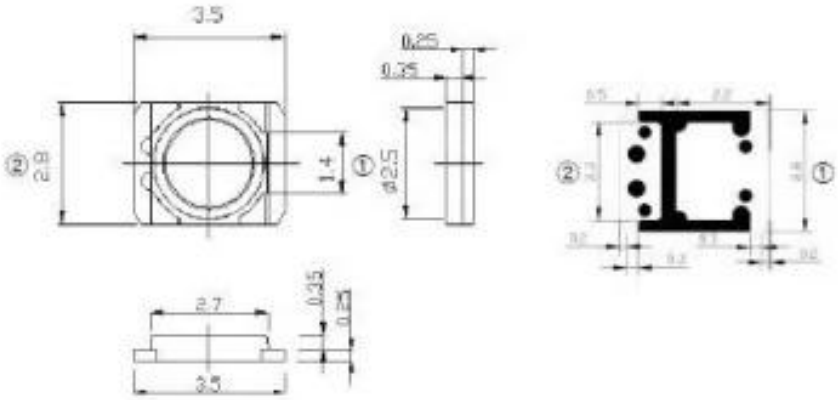
3.5
0.25
0.25
2.8
1.4
φ2.5
2.7
0.35
0.25
3.5

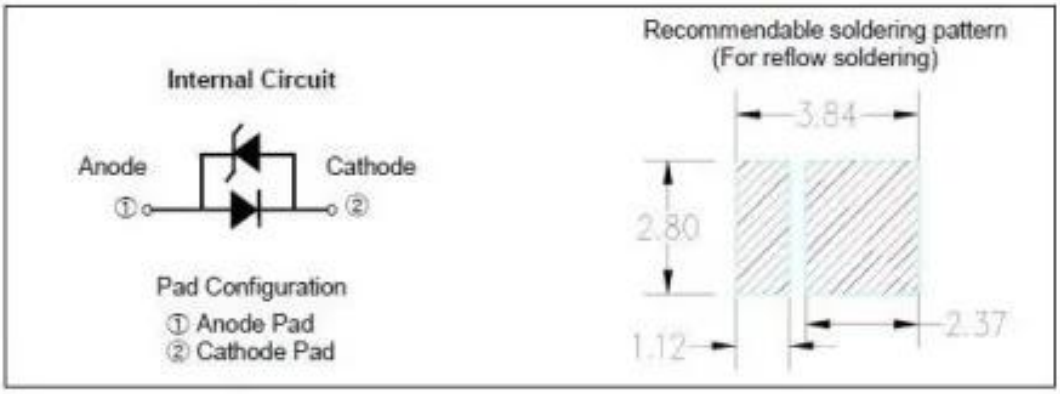
Internal Circuit
Anode
Cathode
Pad Configuration
① Anode Pad
② Cathode Pad
Recommendable soldering pattern
(For reflow soldering)
3.84
2.80
1.12
2.37