Diodo LED 5mm, Rojo difuso

Kód produktu: AM3616
EAN13: -
HS kód: 85414100

Variantes de productos:

Parámetros del producto:

Color de la luz: Rojo
Ángulo de la luz: 25-30°
Luminosidad: 1000-2000 mcd
Actual: 20 mA
Tensión: 1,8-2,2 V DC

Descripción del producto:

Diodo difuso, véase la especificación del producto para los parámetros del LED.
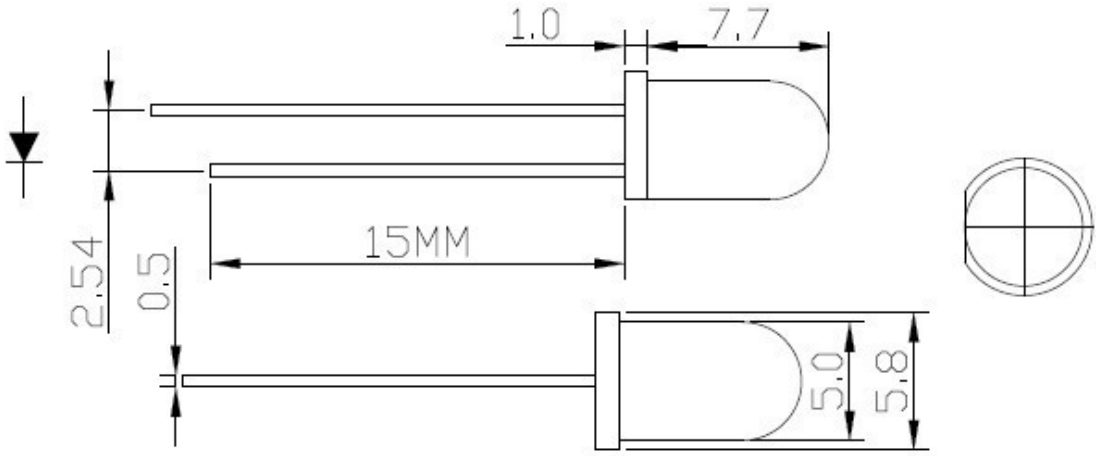
Longitud de onda: 620~630nm