Diodo LED SMD 3W, verde 520-525nm

Kód produktu: AM1429
EAN13: -
HS kód: 85414100

Variantes de productos:

Parámetros del producto:

Color de la luz: Verde
Longitud de onda: 520-525 nm
Ángulo de la luz: 140°
Luminosidad: 140-160lm
Actual: 700mA
Tensión: 3.2-3.6V DC
Actuación: 3W
Chip: 45x45mil

Descripción del producto:
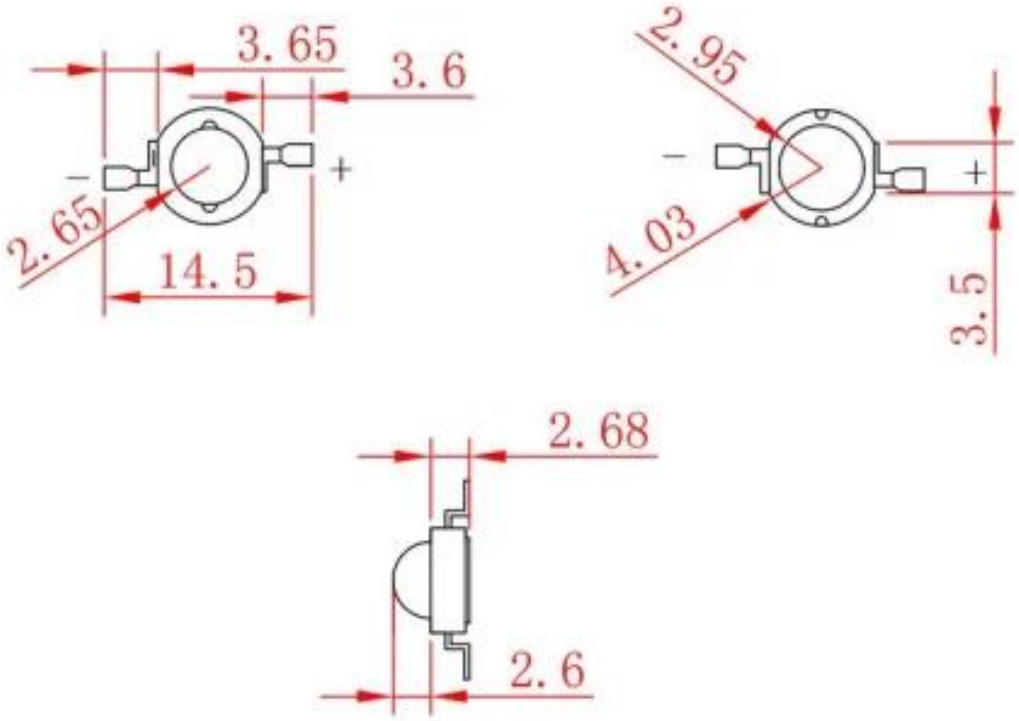
Los parámetros de los LEDs se encuentran en las especificaciones del producto.