BAX9S, LED 8x 5730 SMD - Warmweiß

Artikel-Nr.: AM9853
EAN13: -
HS kód: 85395200

Produktvarianten:

Produktparameter:

Helle Farbe: Warmweiß
Winkel des Lichts: 360°
Steckdosen: BAX9S
LED-Typ: 5730 SMD
Spannung: 12 V DC
Anzahl der LEDs: 8
Abdeckung: IP22
Lebensspanne: 50.000 Stunden

Beschreibung des Produkts:

BAX9S-Buchse
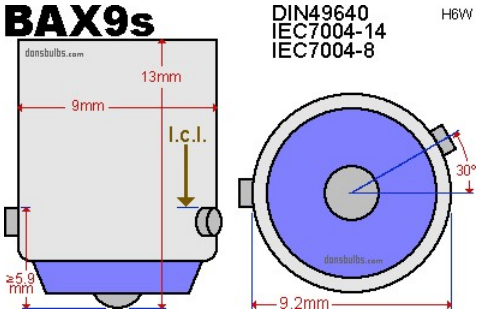
Spannung 12V