SMD-LED-Diode 40 W, UV 365–370 nm

Artikel-Nr.: AM0604
EAN13: -
HS kód: 85414100

Produktvarianten:

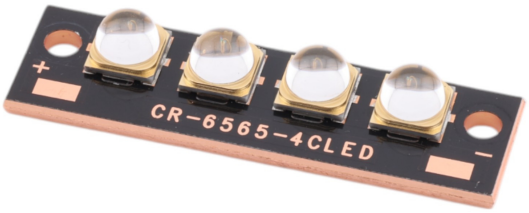

Produktparameter:

Helle Farbe: UV-Violett
Wellenlänge: 365-370 nm
Winkel des Lichts: 60°
Aktuell: 1500 mA
Spannung: 24-31 V DC
Leistung: 40 W
Lebensspanne: 20.000 Stunden

Beschreibung des Produkts:
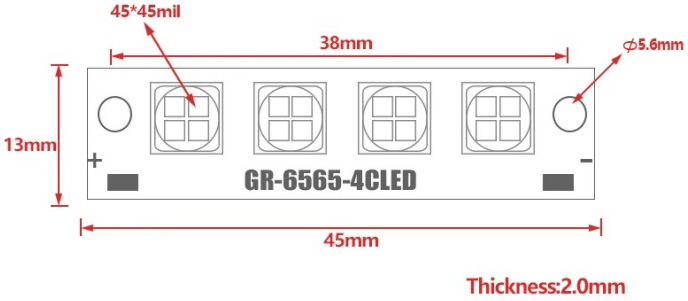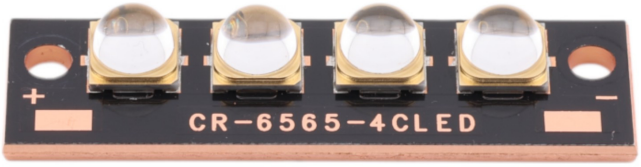
Die LED-Parameter finden Sie in der Produktspezifikation.