Lüfter 50x50x15mm, 12V DC, XH2.54

Artikel-Nr.: AM0674
EAN13: -
HS kód: 84145935

Produktvarianten:

Produktparameter:

Spannung: 12 V DC
Größe: 50x50 mm
Verbinder: XH2,54 - 2pin
Lebensspanne: 35.000 Stunden
Lager: Gleiten

Beschreibung des Produkts:

Lüfter mit den Maßen 50 x 50 x 15 mm

Anschluss: XH2.54

Lagerung: gekapselt

Spannung: 12 V Gleichstrom

max. aktuell. 0,12A

Drehzahl bis 4500 U/min

Geräuschpegel: 34 dBA
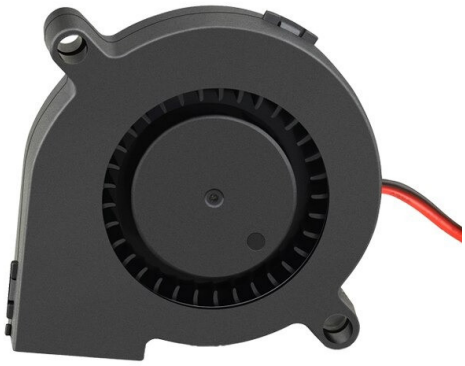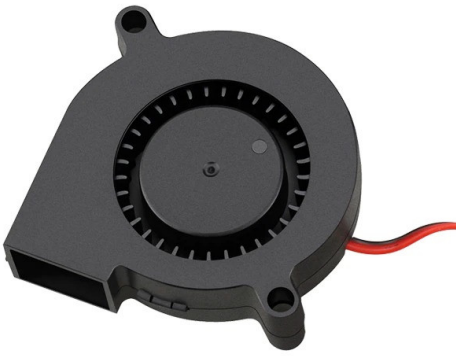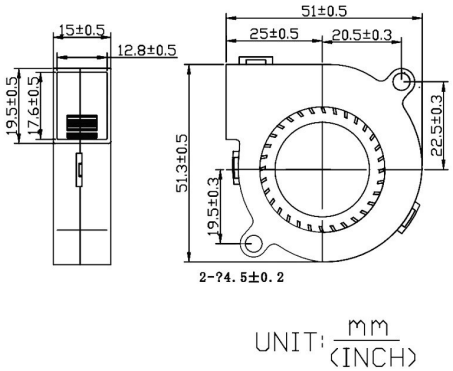
Luftstrom: 3,72 CFM