LED-Diode 5mm, gelb, 12V

Artikel-Nr.: AM2666
EAN13: -
HS kód: 85414100

Produktvarianten:

Produktparameter:

Helle Farbe: Gelb
Wellenlänge: 588-592 nm
Winkel des Lichts: 25-30°
Helligkeit: 14000 mcd
Aktuell: 20 mA
Spannung: 12 V DC

Beschreibung des Produkts:
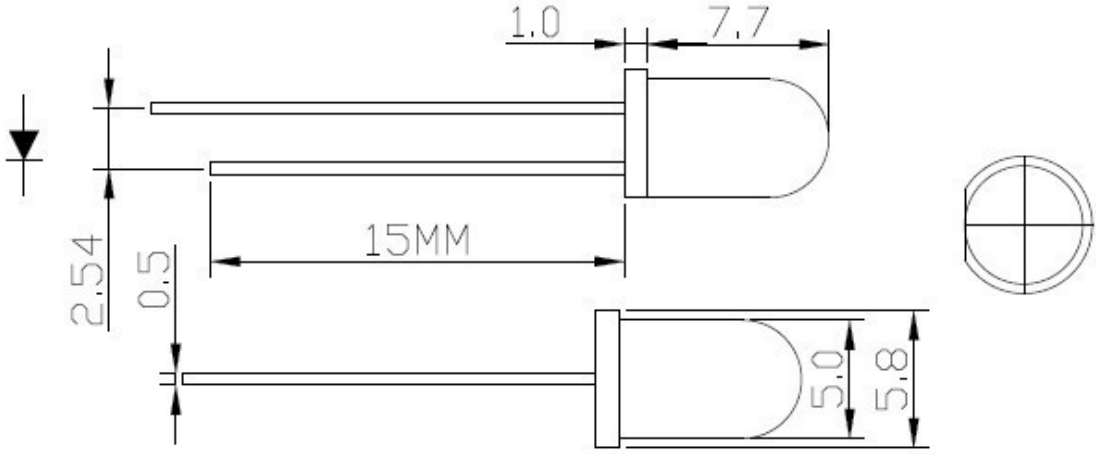
Superluminous LED, bitte beachten Sie die Produktspezifikation für LED-Parameter.