Elektrolytkondensator SMD 47uF / 35V

Artikel-Nr.: AM6714
EAN13: -
HS kód: 85415100

Produktvarianten:

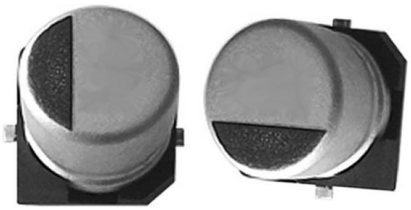

Produktparameter:

Beschreibung des Produkts:

Kapazität: 47 uF (Toleranz ± 20%)

Spannung: 35V

Ausführung: SMD

Temperatur: -25°C bis 85°C (für die längste Lebensdauer empfehlen wir eine Temperatur von etwa 20°C)

Größe: Ø6.3x5.4mm

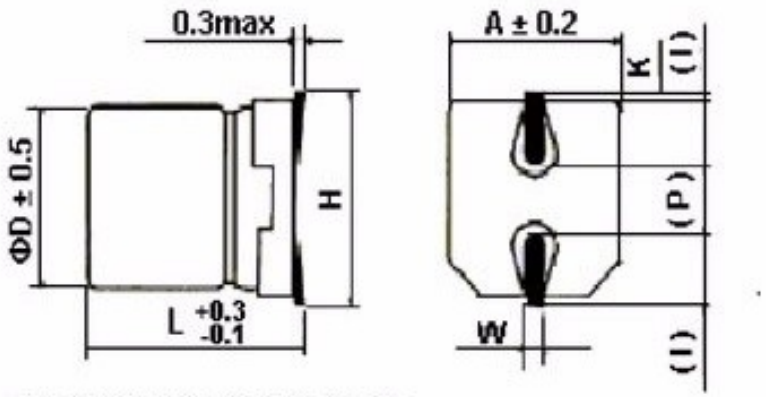

Φ8~Φ10&Φ6.3x7.7=L±0.3

φD	L	A	H	I	W	P	K
4.0	5.4	4.3	5.5 Max	1.8	0.65±0.1	1.0±0.2	0.35 +0.15 -0.20
5.0	5.4	5.3	6.5 Max	2.2	0.65±0.1	1.5±0.2	0.35 +0.15 -0.20
6.3	5.4	6.6	7.8 Max	2.6	0.65±0.1	1.8±0.2	0.35 +0.15 -0.20
6.3	7.7	6.6	7.8 Max	2.6	0.65±0.1	1.8±0.2	0.35 +0.15 -0.20
8.0	6.2	8.3	9.5 Max	3.4	0.65±0.1	2.2±0.2	0.35 +0.15 -0.20
8.0	10.2	8.3	10.0 Max	3.4	0.90±0.2	3.1±0.2	0.70±0.20
10.0	10.2	10.3	12.0 Max	3.5	0.90±0.2	4.6±0.2	0.70±0.20