SMD-LED-Diode 3W, UV 410-415nm

Artikel-Nr.: AM1938
EAN13: -
HS kód: 85414100

Produktvarianten:

Produktparameter:

Helle Farbe: UV-Violett
Farbtemperatur: 410-415nm
Winkel des Lichts: 140-150°
Aktuell: 700mA
Spannung: 3.4-3.8V DC
Leistung: 3W

Beschreibung des Produkts:
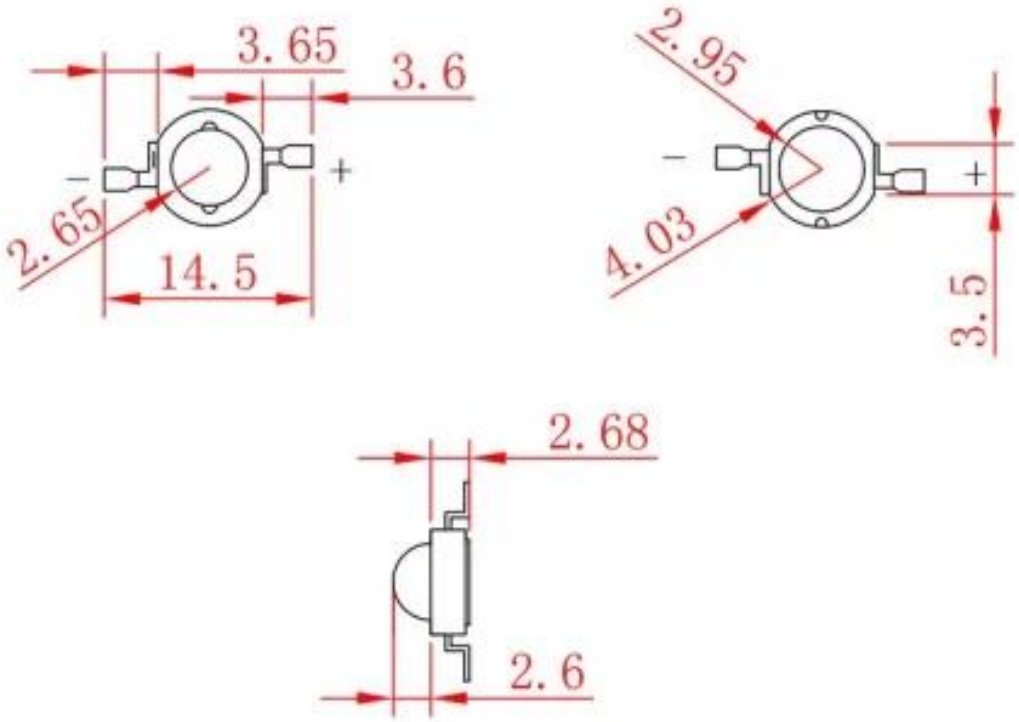
Die LED-Parameter sind in der Produktspezifikation zu finden.