LED-Diode 5mm, gelb

Artikel-Nr.: AM4395
EAN13: -
HS kód: 85414100

Produktvarianten:

Produktparameter:

Helle Farbe: Gelb
Winkel des Lichts: 25-30°
Helligkeit: 6000 mcd
Aktuell: 20 mA
Spannung: 1,8-2,2 V DC

Beschreibung des Produkts:
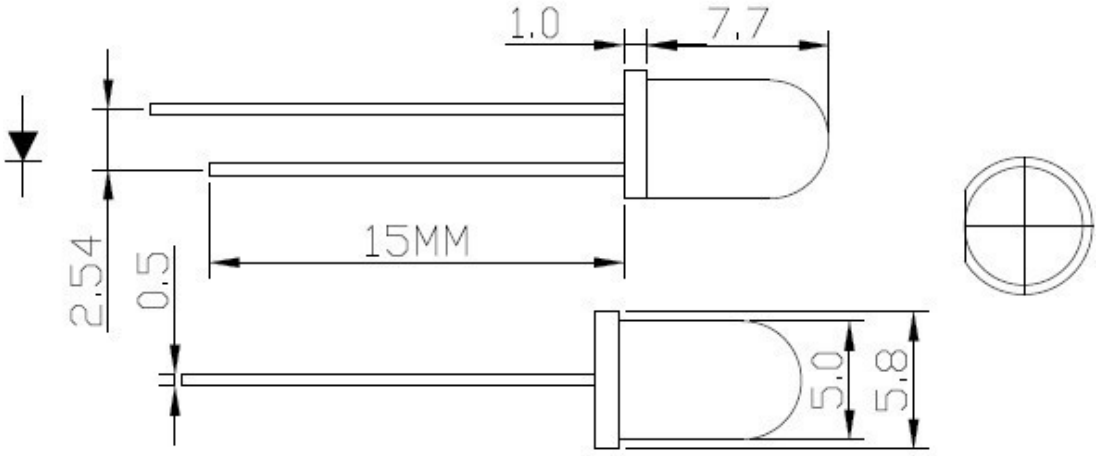
Superluminous LED, bitte beachten Sie die Produktspezifikation für LED-Parameter.