LED-Diode 10mm, grün

Artikel-Nr.: AM8448
EAN13: -
HS kód: 85414100

Produktvarianten:

Produktparameter:

Helle Farbe: Grün
Wellenlänge: 515-520 nm
Winkel des Lichts: 25-30°
Helligkeit: 20000 mcd
Aktuell: 20 mA
Spannung: 3,0-3,4 V DC

Beschreibung des Produkts:
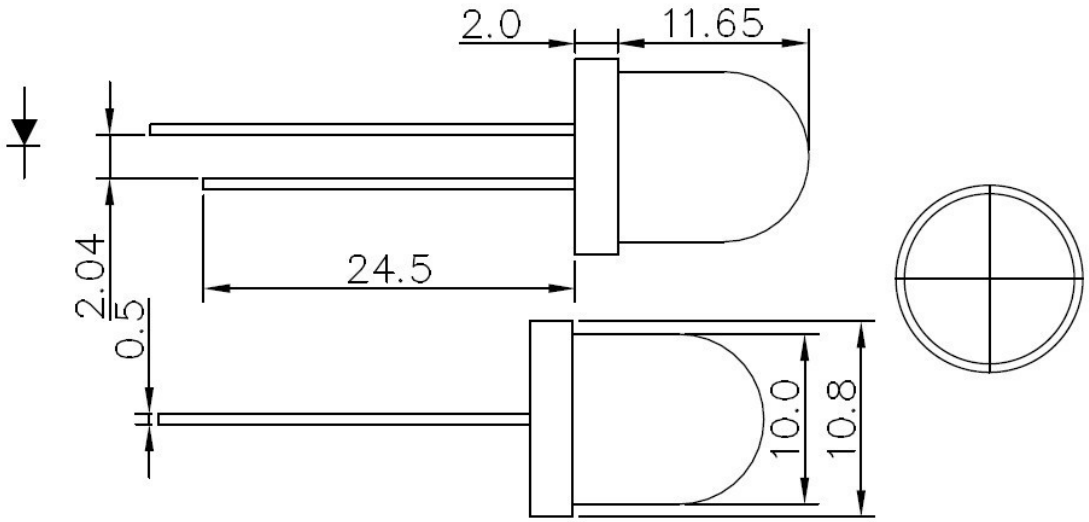
Superluminous LED, bitte beachten Sie die Produktspezifikation für LED-Parameter.