SMD-LED 5W, tiefrot 660nm

Artikel-Nr.: AM1104
EAN13: -
HS kód: 85414100

Produktvarianten:

Produktparameter:

Helle Farbe: Rot
Wellenlänge: 660-665 nm
Winkel des Lichts: 140°
Aktuell: 1200 mA
Spannung: 2,0-2,4 V DC
Leistung: 5 W
Chip: 45x45 mil

Beschreibung des Produkts:

Die LED-Parameter finden Sie in der Produktspezifikation.

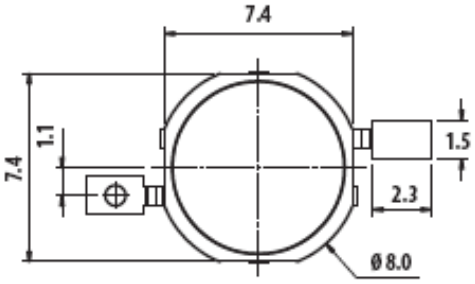

TOP VIEW

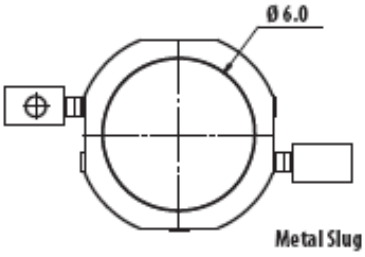
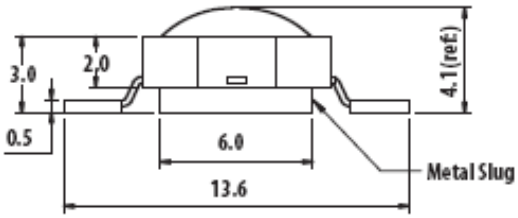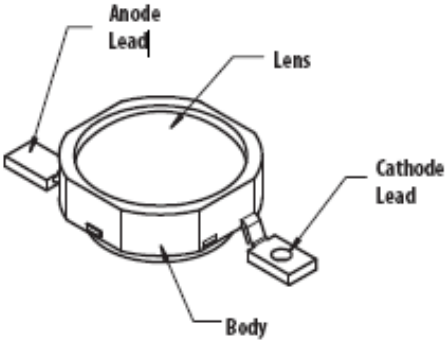
BOTTOM VIEW