SMD-LED-Diode 1W, Orange 600-615nm

Artikel-Nr.: AM5294
EAN13: -
HS kód: 85414100

Produktvarianten:

Produktparameter:

Helle Farbe: Orange
Wellenlänge: 600-610 nm
Winkel des Lichts: 140°
Aktuell: 350mA
Spannung: 2.0-2.2V DC
Leistung: 1W
Lebensspanne: 50.000 Stunden

Beschreibung des Produkts:
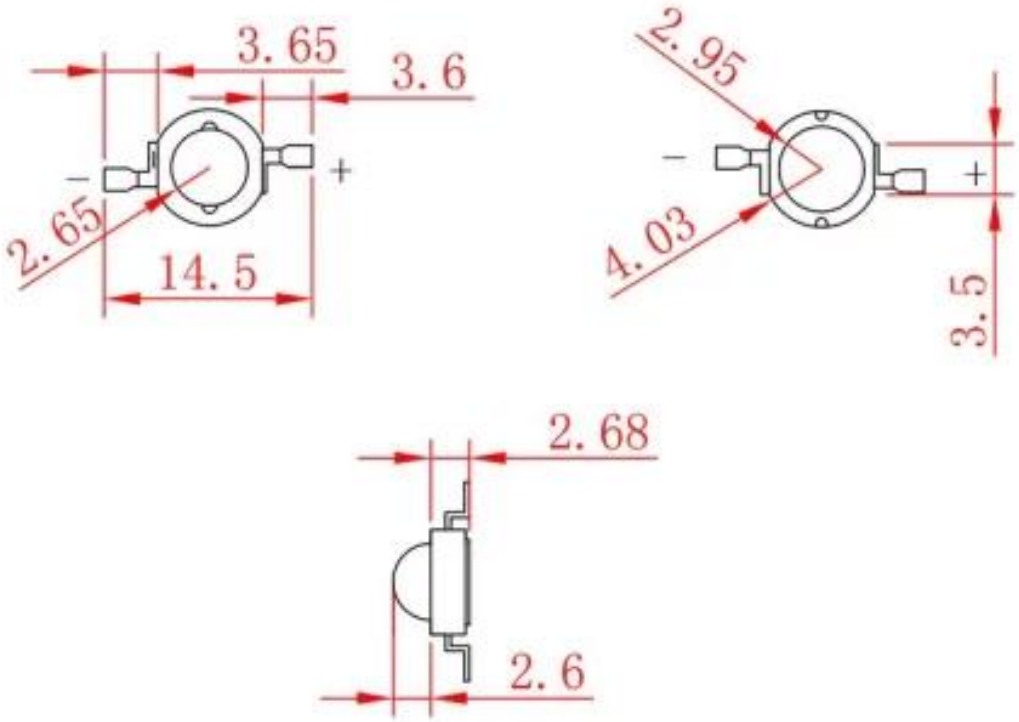
Die LED-Parameter finden Sie in der Produktspezifikation.