SMD-LED-Diode 3W, gelb 590-592nm

Artikel-Nr.: AM4580
EAN13: -
HS kód: 85414100

Produktvarianten:

Produktparameter:

Wellenlänge: 590-592 nm
Winkel des Lichts: 140°
Helligkeit: 90-100lm
Aktuell: 700mA
Spannung: 3.2-3.6V DC
Leistung: 3W
Chip: 45x45mil

Beschreibung des Produkts:
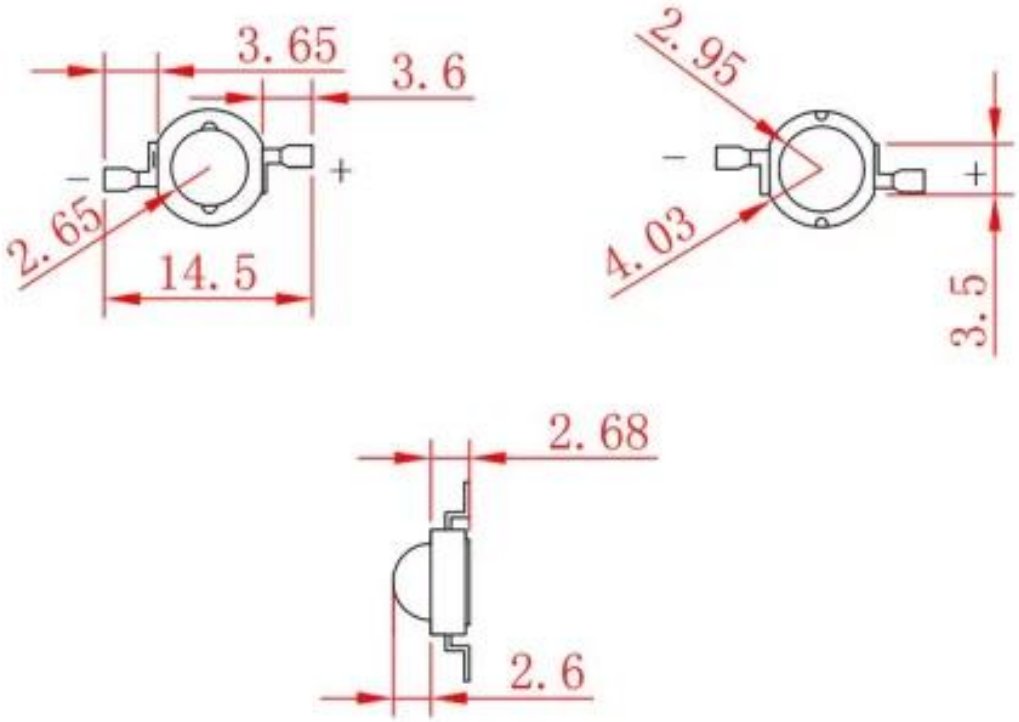
Die LED-Parameter finden Sie in der Produktspezifikation.