SMD-LED-Diode 1W, blau 460-465nm

Artikel-Nr.: AM7745
EAN13: -
HS kód: 85414100

Produktvarianten:

Produktparameter:

Helle Farbe: Blau
Wellenlänge: 460-465 nm
Winkel des Lichts: 140°
Helligkeit: 25-30lm
Aktuell: 350mA
Spannung: 3.0-3.4V DC
Leistung: 1W
Lebensspanne: 50.000 Stunden

Beschreibung des Produkts:
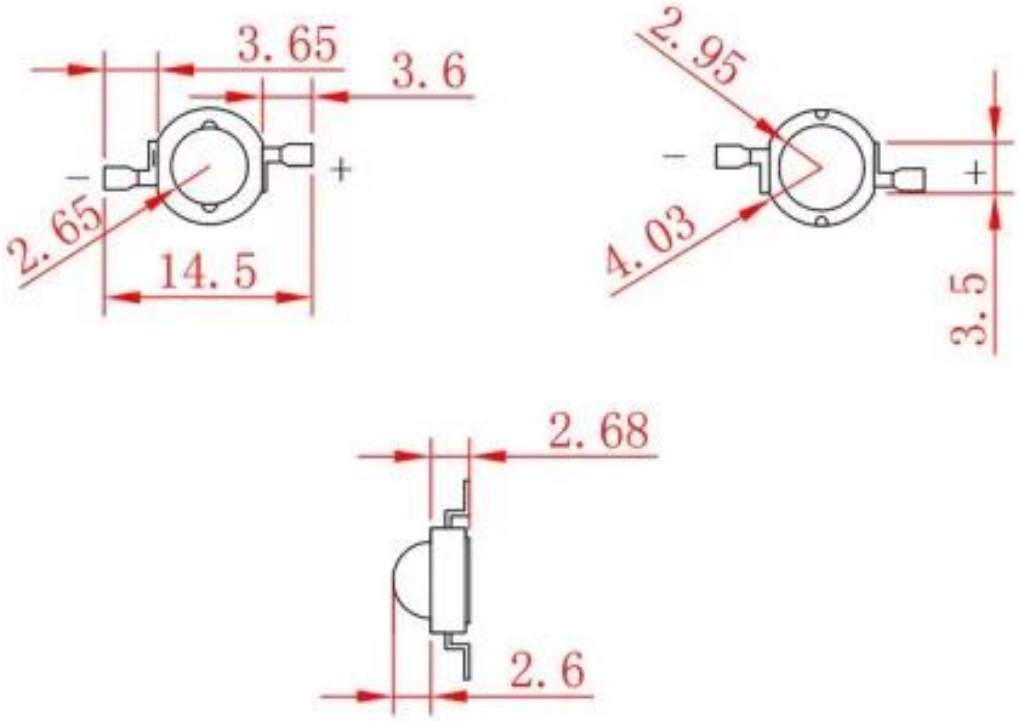
Die LED-Parameter finden Sie in der Produktspezifikation.